UDENDØRS KVADRATISK BRANDKAR - 5 LITER

BIO378-out

Kvadratisk brandkar på 5 L til udendørs brug. Denne brænder er fremstillet i en højere kvalitet, som gør den egner sig bedre til udendørs brug.

TEKNISKE SPECIFIKATIONER

Brændkammer

Aftræk/skorsten	Ikke nødvendig
Anbefalet luftudveksling	1
Brændetid	5 timer
Brændstof	Bioethanol
Fjernbetjening	Nej
Flammelængde	29,8 cm
Forbrug	0,98 L/t
Justerbar	Nej
Kapacitet	5 Liter
Kræver strøm	Nej
Min. rumstørrelse.	85 m³
Styring	Manuel
Varmeeffekt (Max)	5 kW

Størrelse

Dybde	45 cm
Højde	15,2 cm
Længde/bredde	45 cm
Vægt	12 kg

Type

Brug	Indendørs
Brug	Udendørs
Garanti	2 år
Producent	ScandiFlames

Udseende

Farve	Stål
Form	Kvadratisk
Glas medfølger	Nej
Materiale	Stål
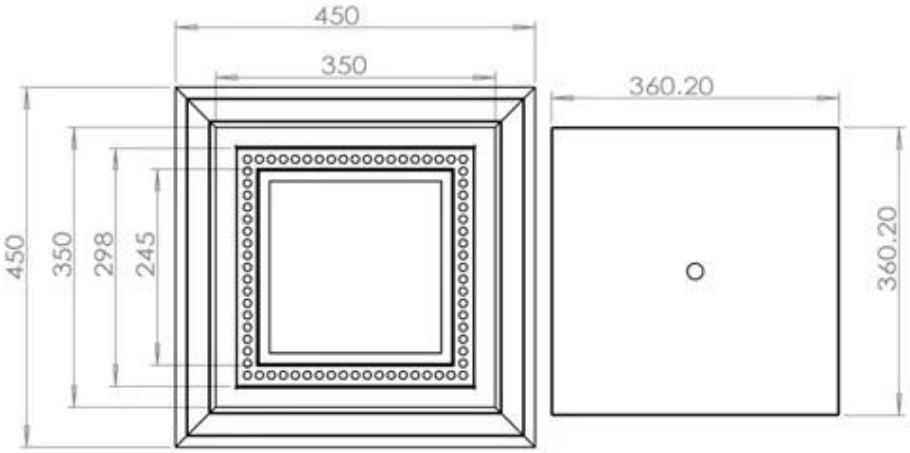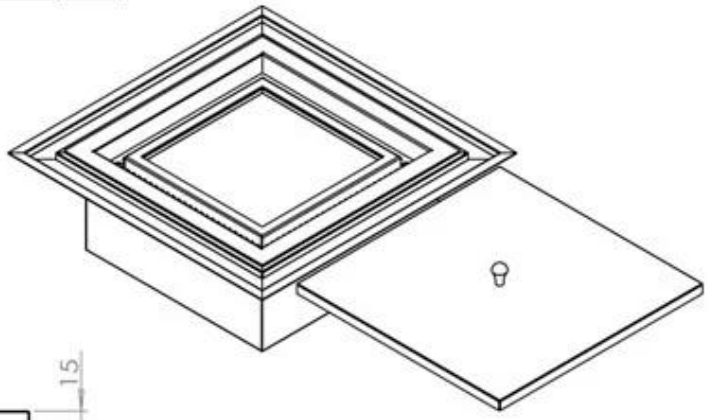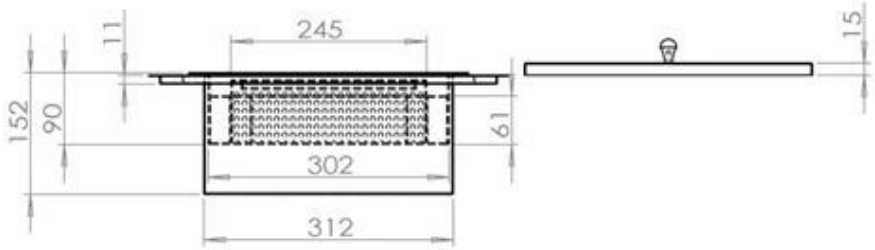
TEKNISK TEGNING