MURUS 1200 - BLACK

BIO-10-054BK

Murus 1200 fra ScandiFlames er en elegant væghængt biopejs med en dybde på kun 16,5 cm. Denne model er i en stilren sort farve og måler 120 cm i bredden. Biopejsen er udstyret med et 90 cm bredt manuelt slimline brandkar med en kapacitet på 4,5 liter, hvilket giver op til 7 timers brændetid per opfyldning. Flammestyrken og varmeeffekten kan justeres med det medfølgende betjeningsværktøj. Den sorte ramme og bagvæg skaber en flot kontrast, der fremhæver flammerne. Murus 1200 kræver ingen skorsten eller elektricitet og er nem at montere. Frontrammen kan udskiftes til andre farver for at ændre pejsens udtryk. Denne model er ideel som væghængt eller indbygningspejs.

TEKNISKE SPECIFIKATIONER

Nøglespecifikationer

Produkttype	Væghængt biopejs
Mærke	ScandiFlames
Brug	Indendørs
Garanti	2 år

Mål og vægt

Længde/Bredde	120 cm
Højde	55 cm
Dybde	16,5 cm
Vægt	23,5 kg

Tekniske specifikationer

Min. rumstørrelse.	80 kubikmeter
Brændstof	Bioethanol
Brændetid op til	7 timer
Kapacitet	4,5 Liter
Varmeeffekt (Max.)	4,5 kW
Forbrug	0,62 L/t
Anbefalet luftudveksling	1

Brandkar specifikationer

Justerbar flamme	Ja
Styring	Manuel
Brandkammer model	4,5 Liter Slimline
Flammelængde	48 cm
Fjernbetjening	Nej

Materiale og udseende

Materiale	Stål
Farve	Sort
Finish	Mat
Form	Rektangulær
Glas medfølger	Nej

Installationsdetaljer

Aftræk/skorsten	Ikke nødvendig

Strømkrav	Nej
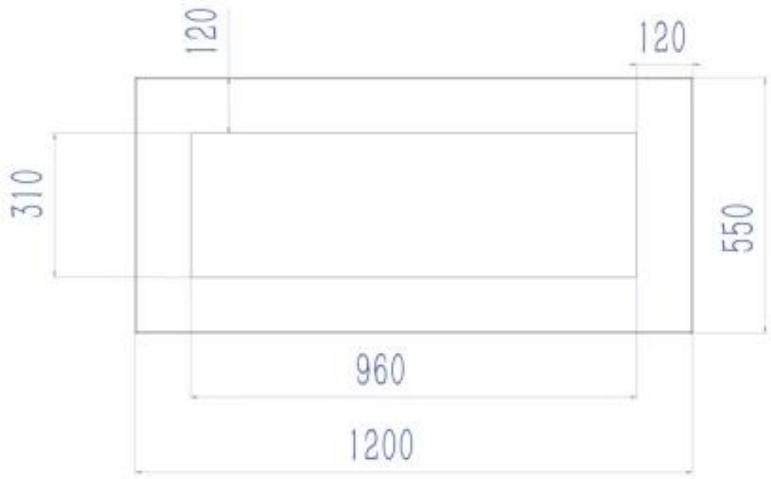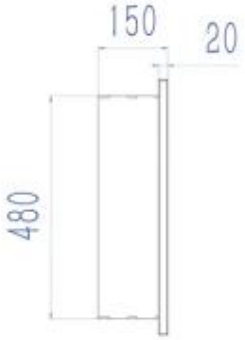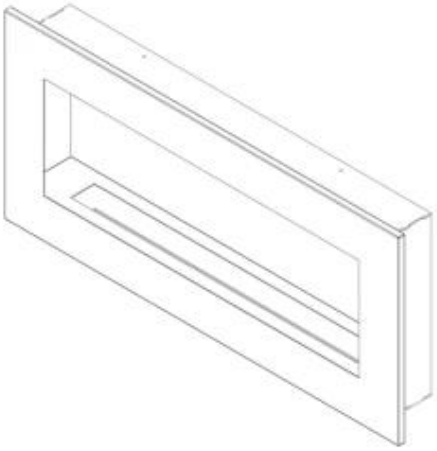
TEKNISK TEGNING