FOCO ROOM DIVIDER 800

BIO-30-110

Foco Room Divider 800 er en indbygningsbiopejs, beregnet til indbygning i en rumdeler væg, hvor den vil give kig flammerne fra tre sider. Vælg mellem et manuelt eller automatisk brandkar.

TEKNISKE SPECIFIKATIONER

Brændkammer

Brændetid	7,5 timer
Brændkammer model	3,5 liter Superior
Fjernbetjening	Ja (tilkøb)
Fjernbetjening	Nej
Flammelængde	45 cm
Forbrug	0,46 L/t
Justerbar	Ja
Kapacitet	3,5 Liter
Kræver strøm	Nej
Min. rumstørrelse.	70 m^3
Styring	Fjernbetjening
Styring	Manuel
Varmeeffekt (Max)	3,2 kW

Størrelse

Dybde	40 cm
Højde	50 cm
Længde/bredde	80 cm
Vægt	20 kg

Type

Aftræk/skorsten	Ikke nødvendig
Anbefalet luftudveksling	1

Type

Brug	Indendørs

Type

Brændstof	Bioethanol

Type

Flammesyn	Rumdeler

Type

Garanti	2 år
Producent	Foco
Produkttype	3-sidet indbygningsbiopejs

Udseende

Farve	Sort
Glas medfølger	Ja
Materiale	Stål

Udseende

Ståltykkelse	4 mm

PrimeFire 700

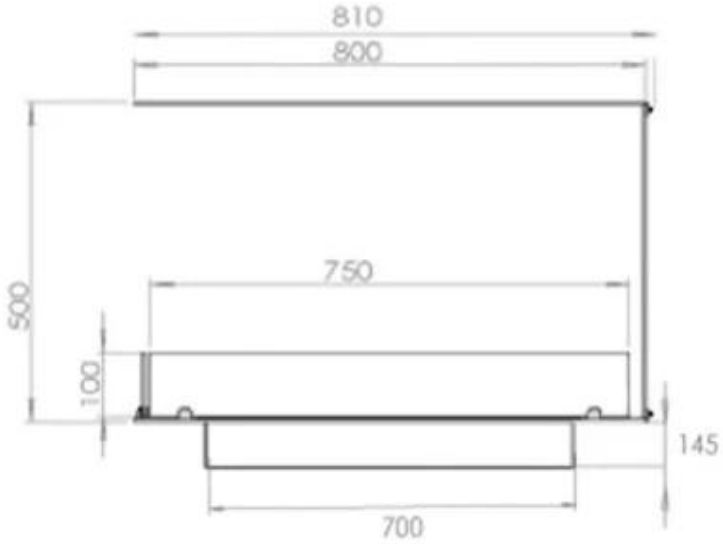

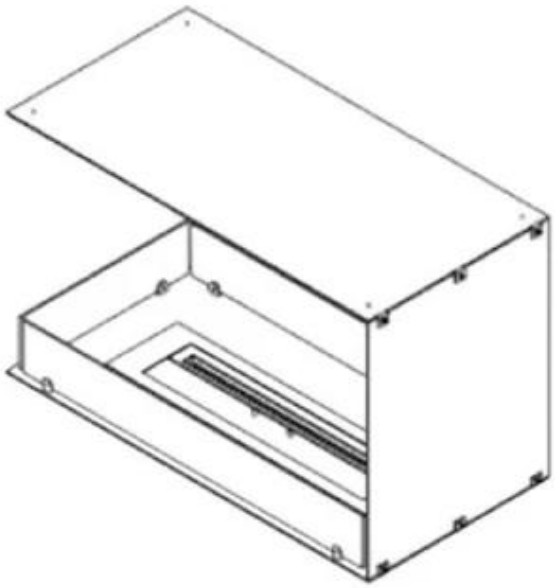

Superior Manual

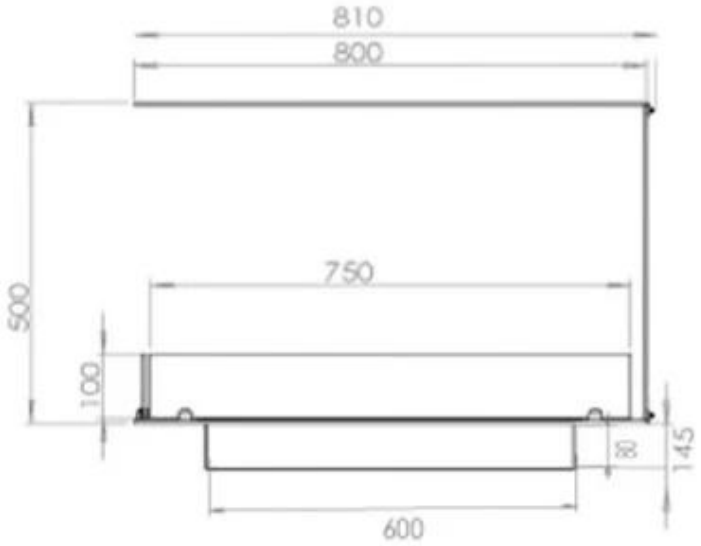

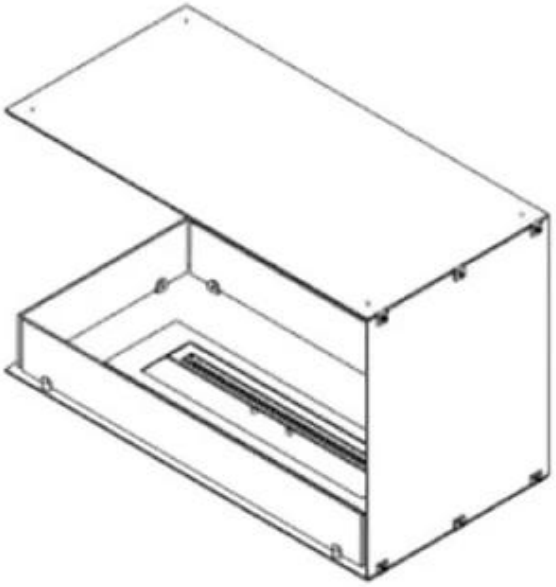
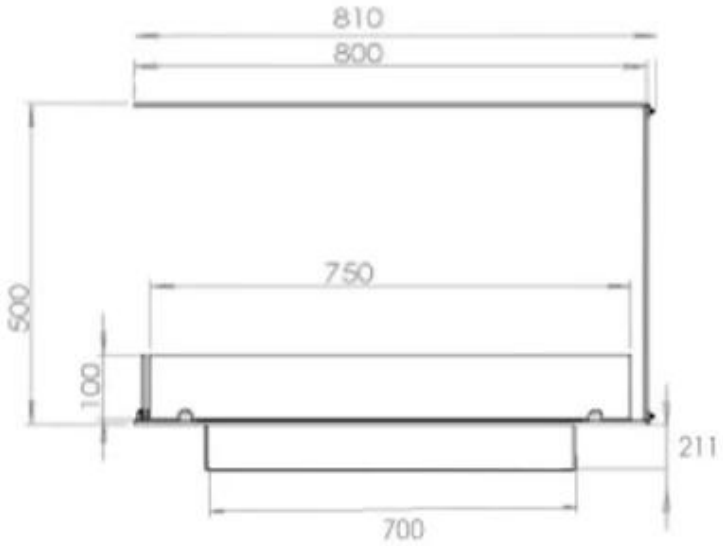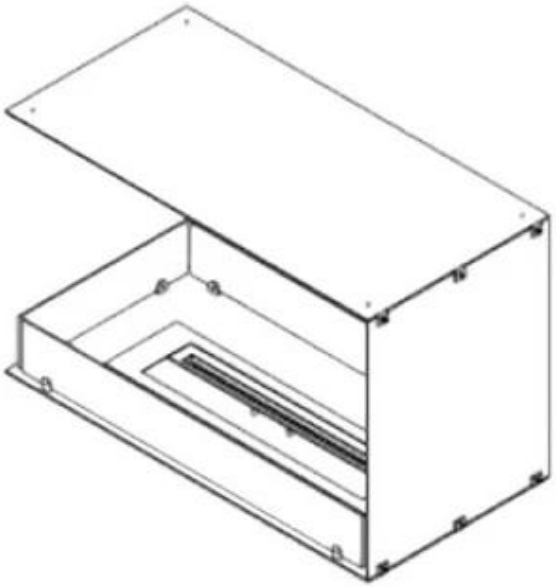
Automatic burner 700