FOCO TWO 1000

BIO-30-105

Foco Two 1000 er en elegant to-sidet tunnelbiopejs designet til indbygning i vægge, hvilket giver mulighed for at nyde flammerne fra to modstående sider. Denne biopejs er ideel til skillevægge eller som rumdeler mellem stue og køkken. Du kan vælge mellem manuelle og automatiske bioethanol brandkar, som tilbyder justerbare flammeniveauer og fjernbetjening for ekstra komfort. Fremstillet i 4 mm pulverlakeret rustfrit stål med hærdet glas, sikrer Foco Two en stabil og smuk flammeoplevelse, der tilføjer et moderne touch til ethvert hjem.

TEKNISKE SPECIFIKATIONER

Brændkammer

Justerbar flamme	Ja
Styring	Automatisk
Styring	Manuel
Min. rumstørrelse.	75 kubikmeter
Flammelængde	60 cm
Brandkammer model	Planika PrimeFire 700
Brandkammer model	4 Liter Superior
Fjernbetjening	Ja (tilkøb)
Brændetid op til	7 timer
Kapacitet	4,0 Liter
Strømkrav	Nej
Strømkrav	Ja
Varmeeffekt (Max.)	4,4 kW

Størrelse

Længde/Bredde	100 cm
Højde	50 cm
Dybde	40 cm
Vægt	30 kg

Udseende

Materiale	Stål
Ståltykkelse	4 mm
Farve	Sort
Glas medfølger	Ja

Type

Produkttype	2-sidet indbygningsbiopejs
Brændstof	Bioethanol
Aftræk/skorsten	Ikke nødvendig
Mærke	Foco
Brug	Indendørs
Garanti	2 år
Anbefalet luftudveksling	1

Foco Two 1000 - FLA4

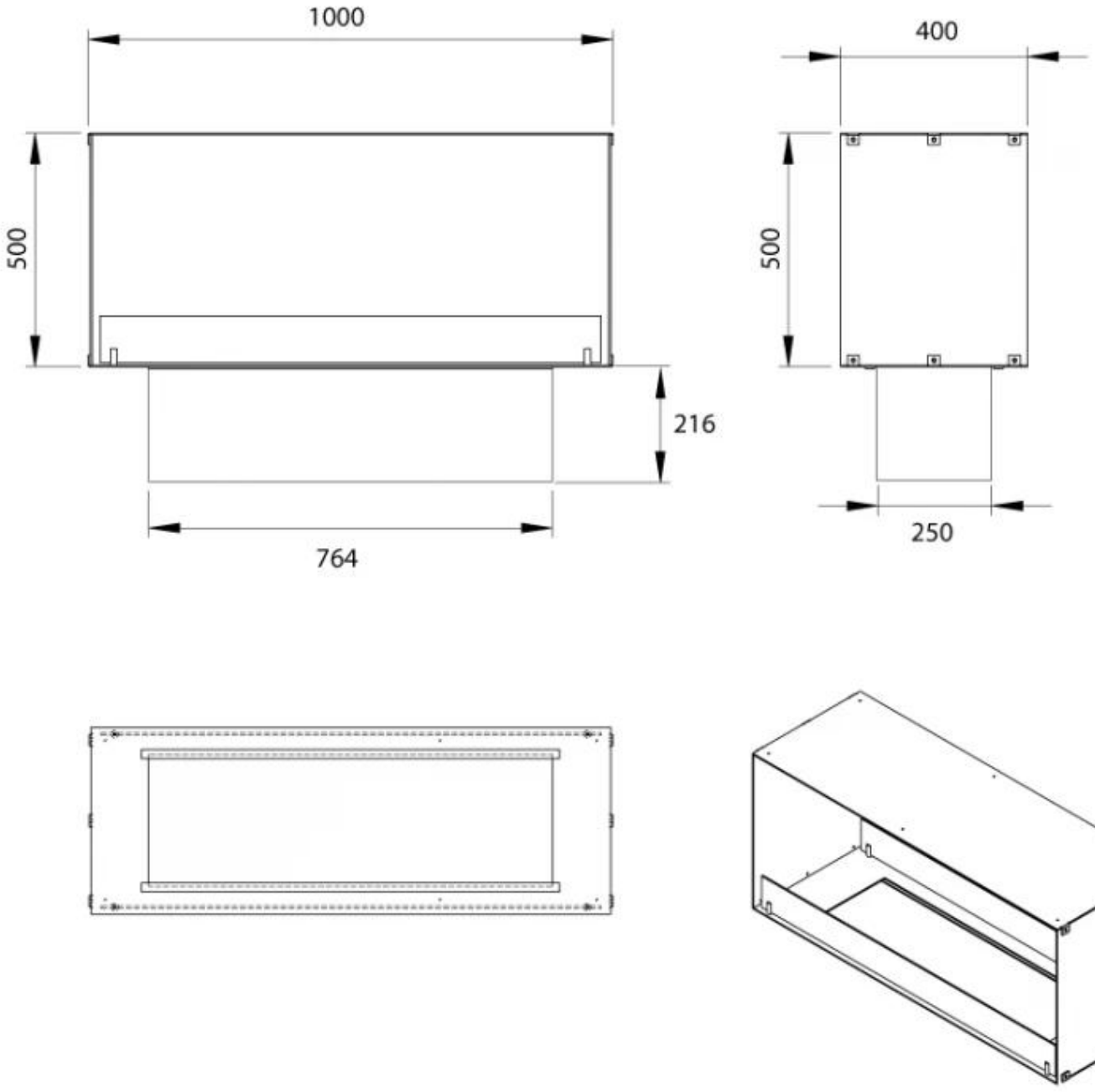

Foco Two 1000 - FLA4+

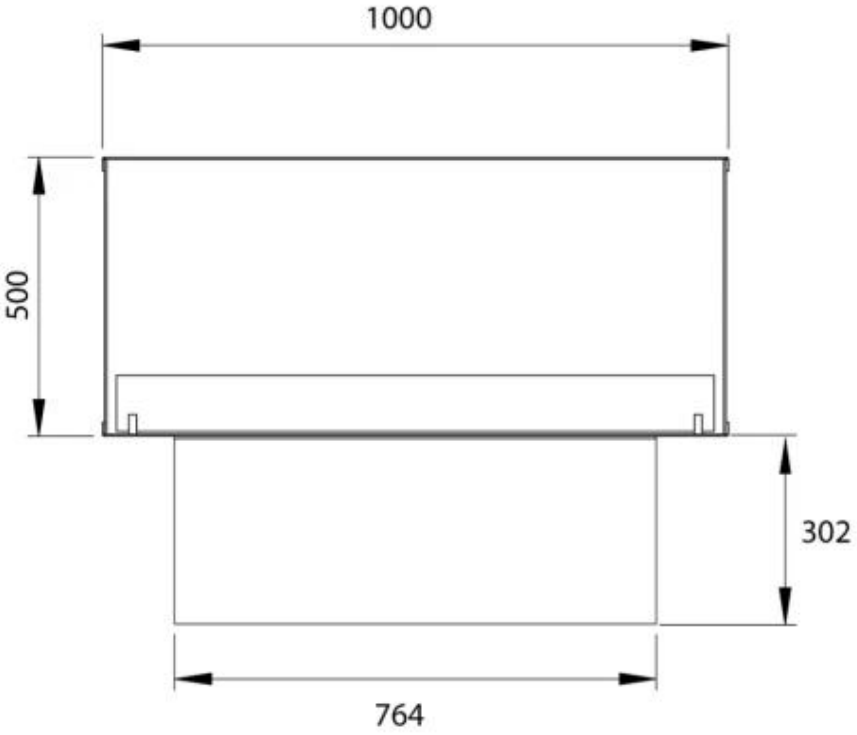

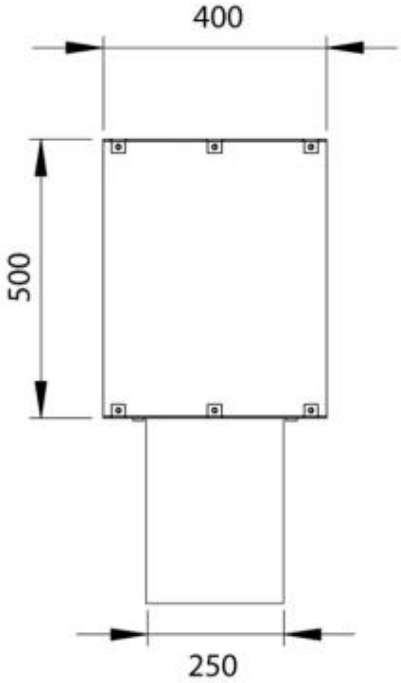

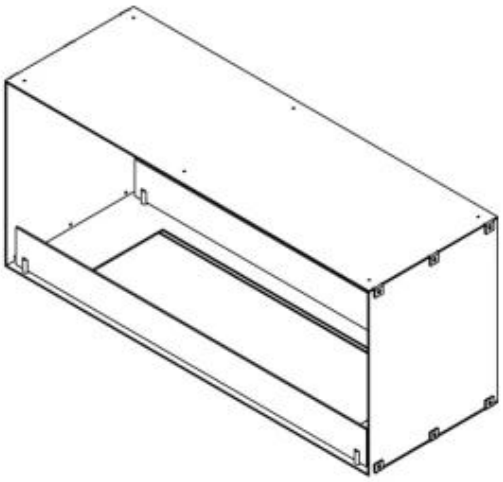
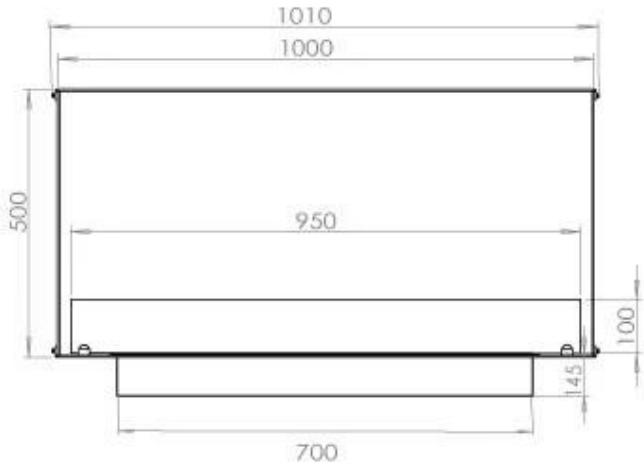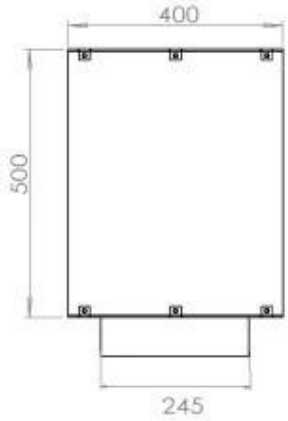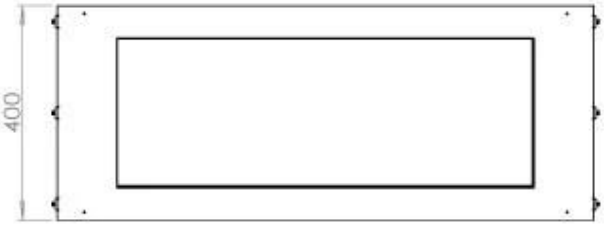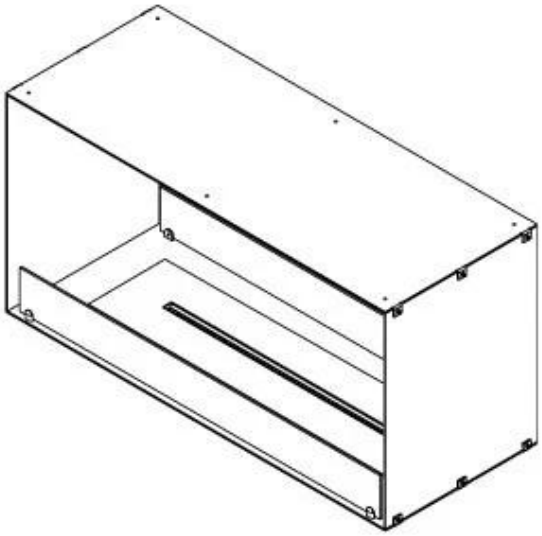
PrimeFire