RUND 5 LITER BIOPEJS BRANDKAMMER - Ø: 30 CM

BIO331

5 liter rustfrit stål brandkammer. Kan brænde i op til 10 timer på en opfyldning og egner sig godt til indbygning, fx i et bord.

TEKNISKE SPECIFIKATIONER

Brændkammer

Aftræk/skorsten	Ikke nødvendig
Anbefalet luftudveksling	1
Brændstof	Bioethanol
Fjernbetjening	Nej
Justerbar	Nej
Kapacitet	5 Liter
Kræver strøm	Nej
Styring	Manuel

Størrelse

Diameter	26 cm
Højde	10,3 cm

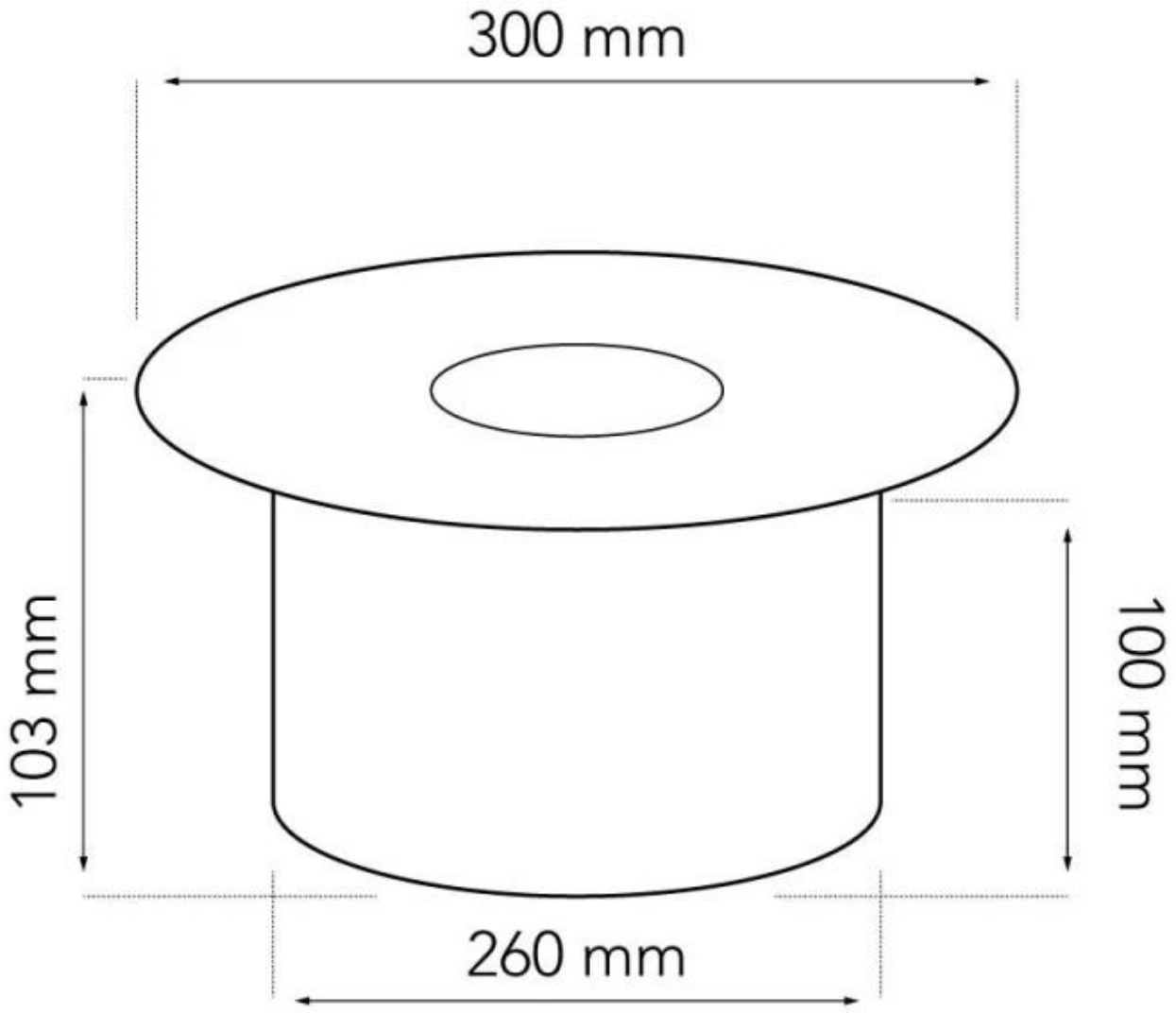
300 mm
103 mm
100 mm
260 mm